DETALHE 00 — ENCAIXE DA SOBREPOSIÇÃO LATERAL DA ISOTELHA

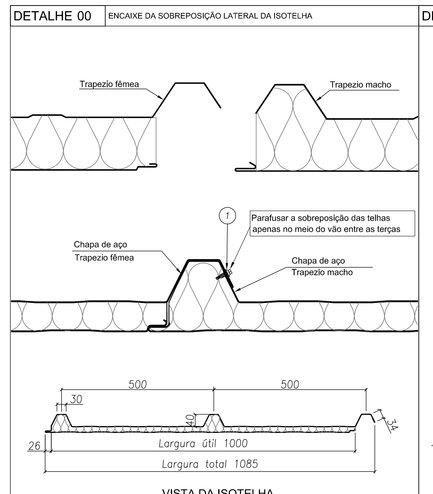

ITEM	DESCRIÇÃO	CONSUMO	CÓDIGO
1	PAR COSTURA PB1/4-14 X 7/8 P1	1 pc / terça	141580

DETALHE 01 — FIXAÇÃO DA ISOTELHA

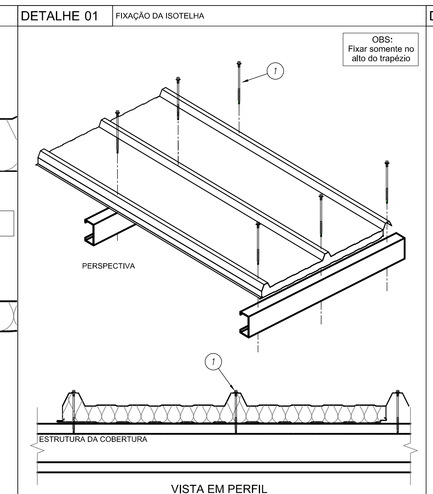

ITEM	DESCRIÇÃO	CONSUMO	CÓDIGO
1	PAR FIX PB 12,1/4-14 X 4** P1	1 pc / terça	144267

DETALHE 02 — ACABAMENTO TRAPEZOIDAL

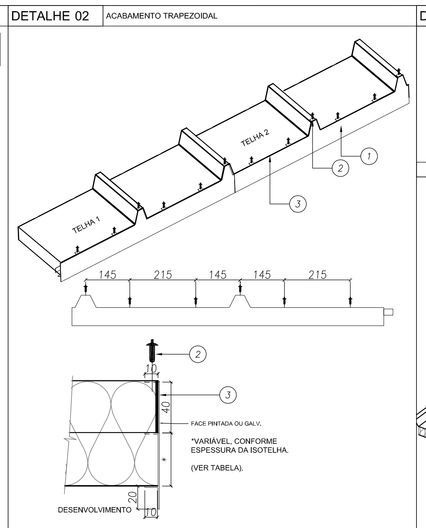

ITEM	DESCRIÇÃO	CONSUMO	CÓDIGO
3	MASSA VEDANTE TELHAS (BRANCO)	1 tubo / 25 m	144059
2	REBITE HERMETICO 4,0 X 15MM	7 pcs / telha	130520
1	ACAB TRAP PRE - PINT 30MM CIP - PUR	1 pc / telha	143019

DETALHE 03 — CUMEEIRA TRAPEZOIDAL

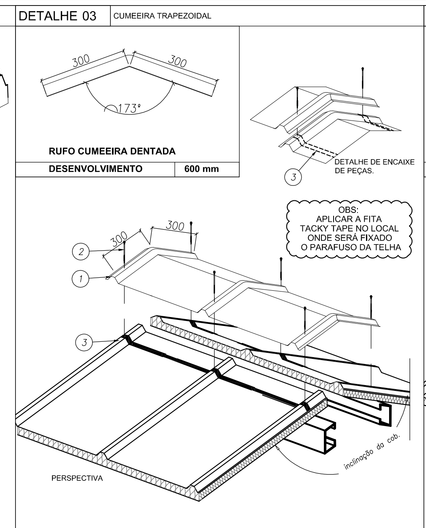

ITEM	DESCRIÇÃO	CONSUMO	CÓDIGO
3	FITA DE VEDACAO TACKY TAPE (12,2M X 22,2MM)	1 rolo / 12,2 m	143105
2	PAR FIX PB 12,1/4-14 X 4** P1	6 pcs / cumeeira	144267
1	CUMEEIRA TRAPEZOIDAL - ÂNGULO = 173°	1 pc / 1000 mm	140083

DETALHE 04 — ACABAMENTO INTERNO CUMEEIRA AÇO/AÇO

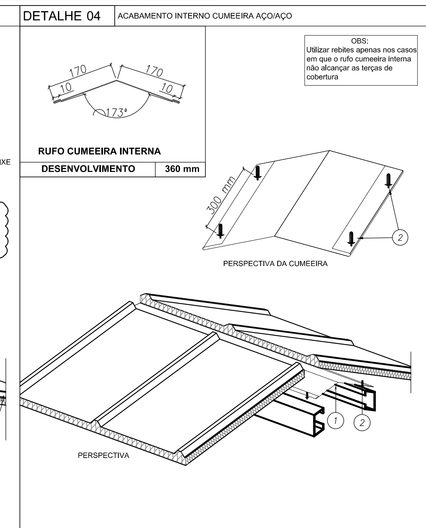

ITEM	DESCRIÇÃO	CONSUMO	CÓDIGO
2	REBITE POP ALUMINIO BRANCO 4,0 X 15MM	1 pc / 300 mm	141557
1	CUMEEIRA INTERNA LISA - RAL9003/PRIMER - 0,50MM	1 pc + 3 m	145202

DETALHE 05 — RUFO LATERAL FIXADO EM ALVENARIA

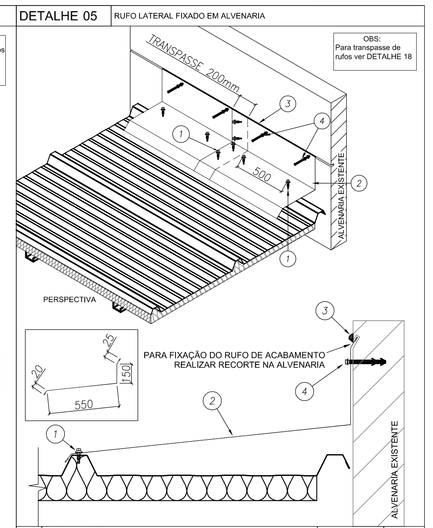

ITEM	DESCRIÇÃO	CONSUMO	CÓDIGO
4a	BUCHA PLÁSTICA MJ 10MM	1 pc / 500 mm	140499
4	PARAFUSO FIX TITECON MEX70mm SEXT. 5/16"	1 pc / 500 mm	142938
3	MASSA VEDANTE TELHAS (BRANCO)	1 tubo / 25 m	144059
2	RUFO LATERAL - RAL9003/PRIMER - 0,50MM	1 pc + 3 m	145202
1	PAR COSTURA PB1/4-14 X 7/8 P1	1 pc / 500 mm	141580

DETALHE 06 — RUFO PINGADEIRA

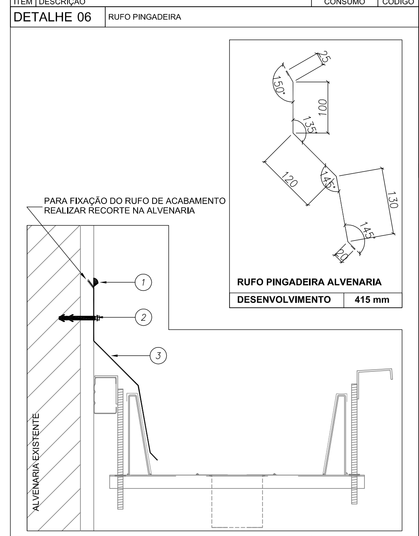

ITEM	DESCRIÇÃO	CONSUMO	CÓDIGO
3	RUFO PINGADEIRA - RAL9003/PRIMER - 0,50MM	1 pc + 3 m	145202
2a	BUCHA PLASTICA MJ 10MM	1 pc / 500 mm	140499
2	PARAFUSO FIX TITECON MEX70mm SEXT. 5/16"	1 pc / 500 mm	142938
1	MASSA VEDANTE TELHAS (BRANCO)	1 tubo / 25 m	144059

DETALHE 07 — PERFIL CARTOLA + PINGADEIRA - BLOCO C

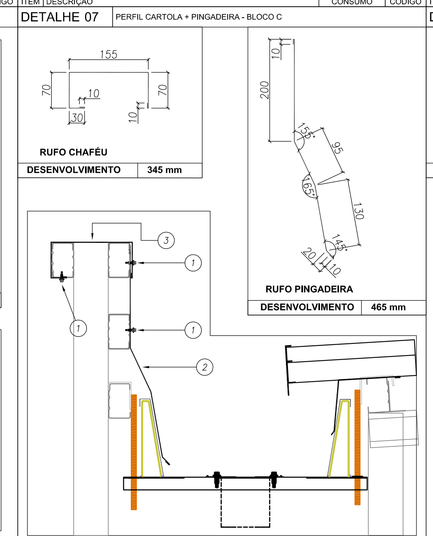

ITEM	DESCRIÇÃO	CONSUMO	CÓDIGO
3	RUFO CHAPÉU - RAL9003/PRIMER - 0,50MM	1 pc + 3 m	145202
2	RUFO PINGADEIRA - RAL9003/PRIMER - 0,50MM	1 pc + 3 m	145202
1	PAR COSTURA PB1/4-14 X 7/8 P1	1 pc / 500 mm	141580

DETALHE 08 — PERFIL CARTOLA + SUPERIOR DENTADO - BLOCO B

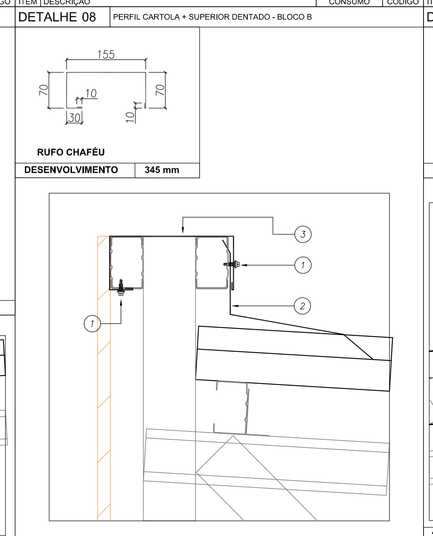

ITEM	DESCRIÇÃO	CONSUMO	CÓDIGO
3	RUFO CHAPÉU - RAL9003/PRIMER - 0,50MM	1 pc + 3 m	145202
2	RUFO SUPERIOR DENTADO - RAL9003/PRIMER - 0,50MM	1 pc + 3 m	145202
1	PAR COSTURA PB1/4-14 X 7/8 P1	1 pc / 50 mm	141580

DETALHE 09 — RUFO SUPERIOR DENTADO

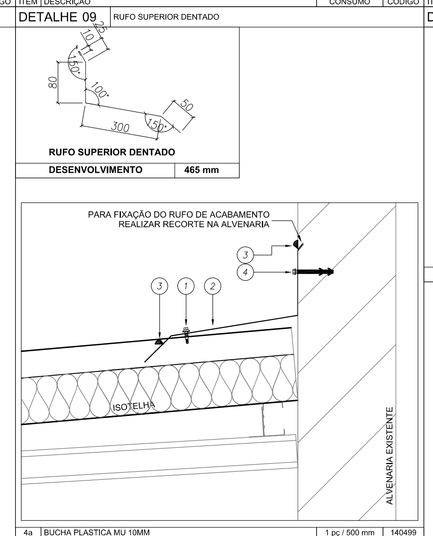

ITEM	DESCRIÇÃO	CONSUMO	CÓDIGO
4a	BUCHA PLASTICA MJ 10MM	1 pc / 500 mm	140499
4	PARAFUSO FIX TITECON MEX70mm SEXT. 5/16"	1 pc / 500 mm	142938
3	MASSA VEDANTE TELHAS (BRANCO)	1 tubo / 25 m	144059
2	RUFO SUPERIOR DENTADO - RAL9003/PRIMER - 0,50MM	1 pc + 3 m	145202
1	PAR COSTURA PB1/4-14 X 7/8 P1	1 pc / 500 mm	141580

DETALHE 10 — RUFO SUPERIOR DENTADO

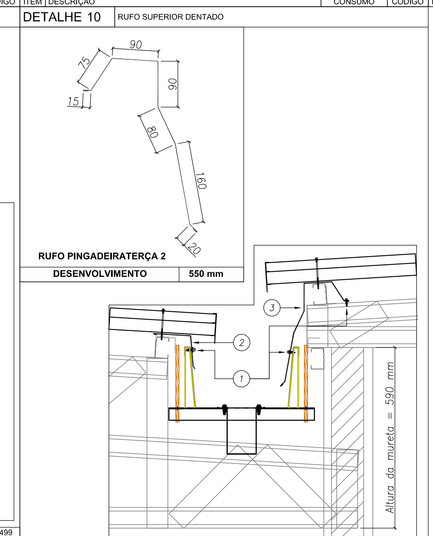

ITEM	DESCRIÇÃO	CONSUMO	CÓDIGO
3	RUFO PINGADEIRA TERÇA 2 - RAL9003/PRIMER - 0,50MM	1 pc + 3 m	145202
2	RUFO PINGADEIRA TERÇA - RAL9003/PRIMER - 0,50MM	1 pc + 3 m	145202
1	PAR COSTURA PB1/4-14 X 7/8 P1	1 pc / 500 mm	141580

DETALHE 11 — RUFO PINGADEIRA

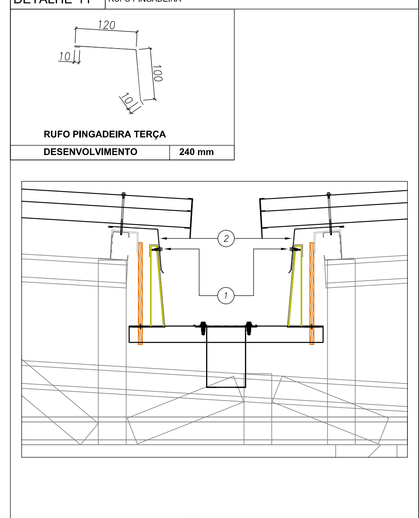

ITEM	DESCRIÇÃO	CONSUMO	CÓDIGO
2	RUFO PINGADEIRA TERÇA - RAL9003/PRIMER - 0,50MM	1 pc + 3 m	145202
1	PAR COSTURA PB1/4-14 X 7/8 P1	1 pc / 500 mm	141580

DETALHE 12 — TRANSPASSE DE RUFO

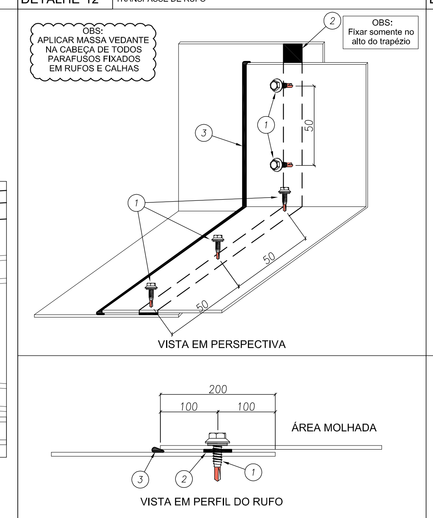

ITEM	DESCRIÇÃO	CONSUMO	CÓDIGO
3	MASSA VEDANTE TELHAS (BRANCO)	1 tubo / 25 m	144059
2	FITA DE VEDACAO TACKY TAPE (12,2M X 22,2MM)	1 rolo / 12,2 m	143105
1	PAR COSTURA PB1/4-14 X 7/8 P1	1 pc / 50 mm	141580

DETALHE 13 — TRANSPASSE DA CALHA

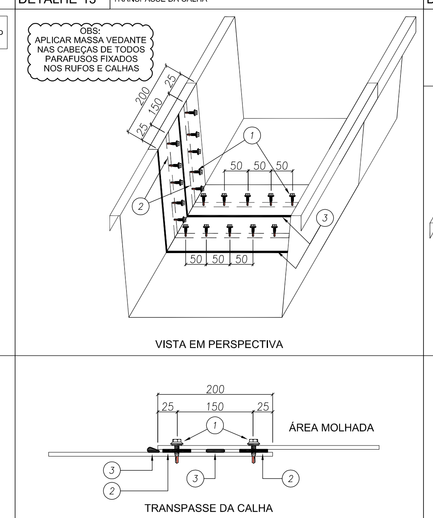

ITEM	DESCRIÇÃO	CONSUMO	CÓDIGO
3	MASSA VEDANTE TELHAS (BRANCO)	1 tubo / 25 m	144059
2	FITA DE VEDACAO TACKY TAPE (12,2M X 22,2MM)	1 rolo / 12,2 m	143105
1	PAR COSTURA PB1/4-14 X 7/8 P1	1 pc / 50 mm	141580

DETALHE 14 — BOCAL DA CALHA

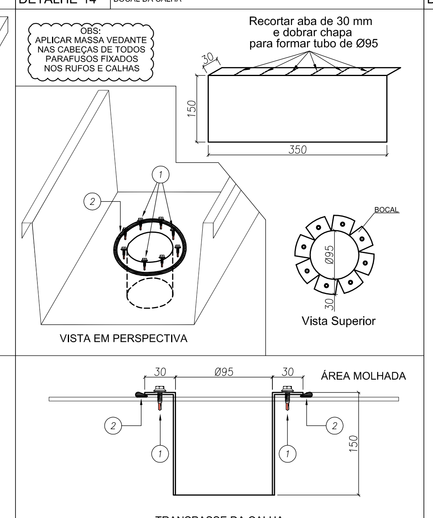

ITEM	DESCRIÇÃO	CONSUMO	CÓDIGO
3	MASSA VEDANTE TELHAS (BRANCO)	1 tubo / 25 m	144059
2	FITA DE VEDACAO TACKY TAPE (12,2M X 22,2MM)	1 rolo / 12,2 m	143105
1	PAR COSTURA PB1/4-14 X 7/8 P1	1 pc / 50 mm	141580

DETALHE 15 — TAMPA E SUPORTES DA CALHA

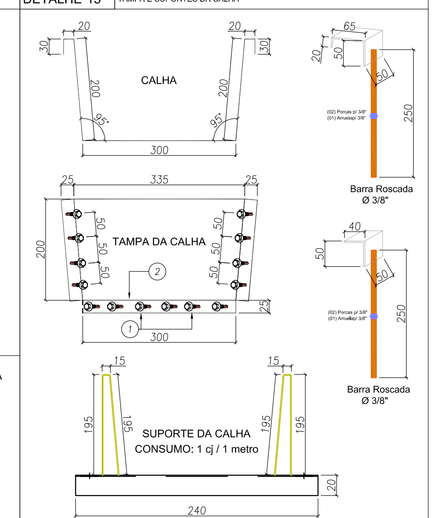

ITEM	DESCRIÇÃO	CONSUMO	CÓDIGO
3	CONJUNTO SUPORTE DE CALHA	1 cj / 1 m	-
2	MASSA VEDANTE TELHAS (BRANCO)	1 tubo / 25 m	144059
1	PAR COSTURA PB1/4-14 X 7/8 P1	1 pc / 50 mm	141580

1 BLOCO B - PLANTA DE COBERTURA
ESCALA: 1/75

Nº	DATA	DESCRIÇÃO
02	JANEIRO/ 2017	Atendimento à NBR 9050/ 2015; Alteração: quadro de áreas, sanitários Infantis 1 e 2, altura da platibanda, mobiliário e equipamento, altura da cerâmica nos sanitários, cor dos portões dos solários e altura da porta PA4; Acréscimo das duchas higiênicas e escaninhos pré-escola. Refirada da chapa de aço abaixo da platibanda.
01	AGOSTO/ 2016	Alteração paredes - shaft para tubulação hidráulica e detalhamento; alteração da altura da platibanda; Correção: Blocos: B34, B36; Sapatas: S34, S36; Pilares: P33, P45, P57; Vigas nivel 310: V22, V56, V75; Supressão: Viga nivel 310; V72.

CONTROLE DE REVISÕES

FNDE Fundo Nacional de Desenvolvimento da Educação — Ministério da Educação

PROJETO PADRÃO - FNDE

PROPRIETÁRIO: :

ENDEREÇO:

MUNICÍPIO = UF:

PROPRIETÁRIO

RESP. TÉCNICO — CREA

AUTOR DO PROJETO — CAU

DLFO — CREA

RA

OBSERVAÇÕES:

PROGRAMA PROINFÂNCIA - PROJETO TIPO 2

PROJETO DE ESTRUTURA

COORDENAÇÃO: CGEST - Coordenação Geral de Infraestrutura Educacional

ESTRUTURA METÁLICA

DETALHES CONSTRUTIVOS

SMT

FORMATO	REVISÃO	ESCALA	PRANCHA
(594x890)	R.00 / R.01 / R.02	1/75	10/10
	DATA EMISSÃO: JANEIRO/2017		